YANMAR

TRAKTOR KOMPAKTOWY

# Seria GK

16–20 KM

Call for Yanmar solutions

# najnowsza zintegrowana
# zwiększenia w

**TECHNOLOGIA, KTÓREJ WYMAGASZ**

Traktory firmy YANMAR cieszą się ugruntowaną popularnością w Europie. Zostały zaprojektowane, aby z łatwością radzić sobie nawet z najtrudniejszymi zadaniami w gospodarstwie lub dużym ogrodzie. Nie tylko w Europie, lecz na całym świecie klienci cenią sobie produkty rolnicze oferowane przez firmę YANMAR.

Seria traktorów GK to najbardziej kompaktowe maszyny w ofercie firmy YANMAR. Mimo mniejszych wymiarów ultrakompaktowe traktory YANMAR mają wszelkie wymagane technologie oraz są równie mocne i wszechstronne jak największe oferowane modele.

**SIŁA LEŻĄCA W UDANEJ KONSTRUKCJI**

Seria traktorów YANMAR GK charakteryzuje się odpowiednią mocą, aby łatwo i komfortowo poradzić sobie z rozmaitymi zadaniami, przed jakimi stoi użytkownik. Jednocześnie te wytrzymałe i trwałe maszyny cechuje wyjątkowo zwarta konstrukcja. Ich siła, ukryta w udanej konstrukcji, pozwala na podejmowanie znacznie bardziej wymagających zadań, niż można by pomyśleć, zaś kompaktowa budowa umożliwia wykonywanie zakrętów na mniejszej powierzchni oraz sprawia, że operowanie traktorem staje się bardziej płynne.
Seria GK to kolejny rezultat koncepcji projekto-

# koncepcja
# ocy ciągnika

wej firmy YANMAR — Solutioneering together. Mając doświadczenie w projektowaniu i konstruowaniu traktorów na przestrzeni dekad, firma YANMAR oferuje kolejną serię ciągników, które wykraczają poza wszelkie oczekiwania.
Poznaj japońską jakość wykonania i, pracując na tym nowoczesnym sprzęcie, odczuj zaangażowanie, z jakim podeszliśmy do Twoich potrzeb.

Najwyższy czas, aby oddać się przyjemności korzystania w pracy z nowego traktora firmy YANMAR.

**KOMPAKT GK 160**
Na europejskim rynku GK 160 jest oferowany jako pierwszy model z nowej serii traktorów kompaktowych GK firmy YANMAR. GK 160 spełni Twoje wszystkie wymogi dzięki wyborowi modeli o mocy w zakresie od 16 do 20 KM, dostępnych w różnych wersjach.

Traktor został wyposażony w trójpunktowy zaczep i ma udźwig 550 kg. Dzięki takim parametrom ta wydajna maszyna stanowi dużą pomoc w zadaniach wymagających wyjątkowej krzepy. Ekonomiczny silnik diesla firmy YANMAR ma odpowiednią moc i charakteryzuje się cichą i płynną pracą.

Moc jest przekazywana na koła za pomocą ultrawydajnej przekładni, zapewniając lepszą przyczepność, której potrzebujesz. Traktor GK 160 umożliwia korzystanie z licznych narzędzi rolniczych i ogrodniczych.

Najbardziej kompaktowy traktor YANMAR na rynku może pomóc Ci w wielu zadaniach. Wykorzystaj jego moc, aby zwiększyć swoją produktywność.

# WIDOK Z GÓRY

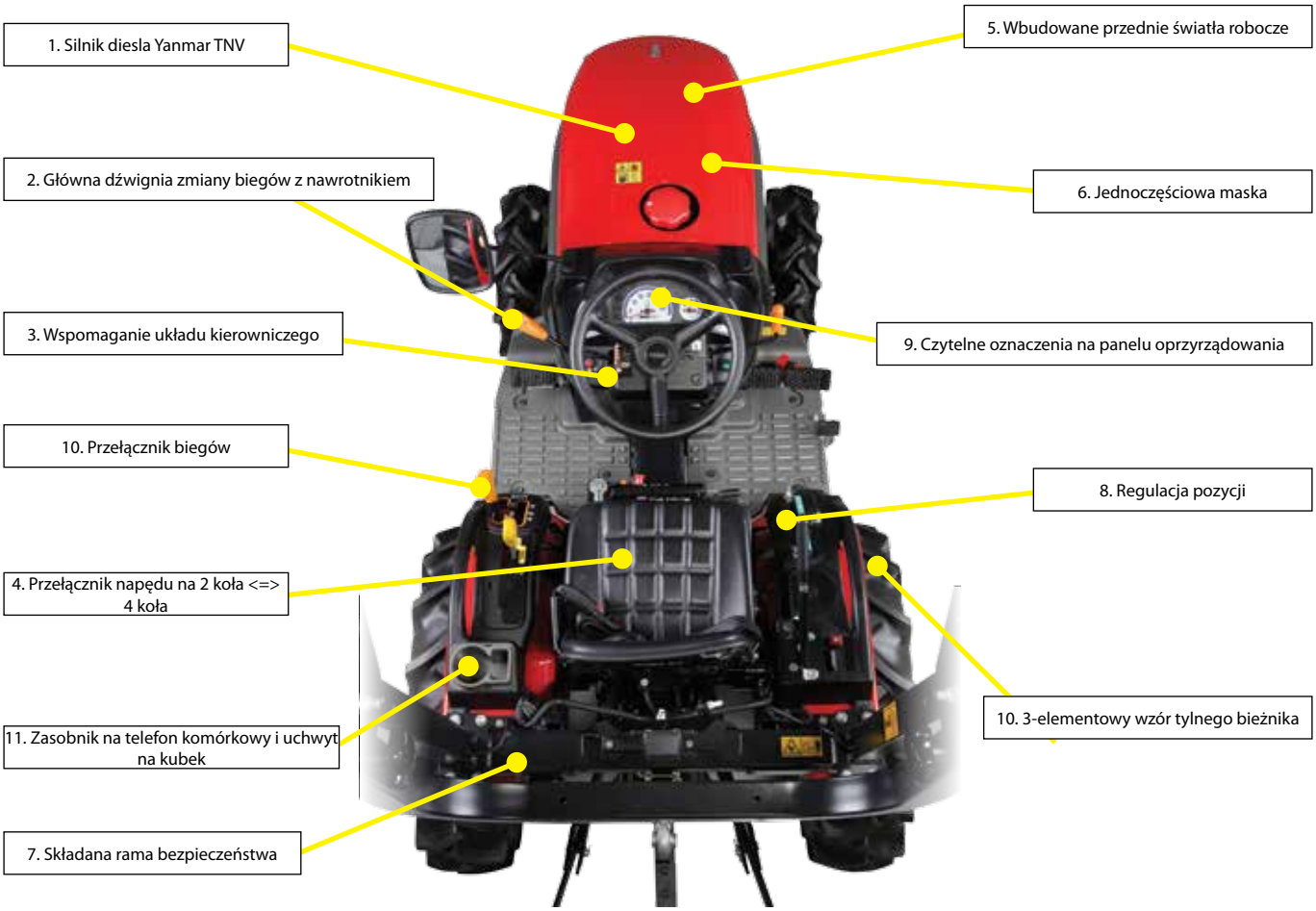


# ZALETY TRAKTORA SERII GK

SILNIK DIESLA YANMAR TNV
Traktory z serii GK są wyposażone w kompaktowy i wydajny trójcylindrowy silnik diesla chłodzony cieczą, opracowany na podstawie nowatorskiej koncepcji firmy Yanmar. Ten silnik diesla zapewnia wysoką, niezrównaną moc roboczą, lepsze średnie zużycie paliwa niż silniki benzynowe oraz wyjątkową trwałość.

GŁÓWNA DŹWIGNIA ZMIANY BIEGÓW Z NAWROTNIKIEM
Jedna dźwignia obsługuje zarówno standardową zmianę biegów, jak i przełączanie na bieg postępowy/wsteczny. Dźwignia ta została zaprojektowana z myślą o wygodzie użytkownika i została umieszczona po lewej stronie od kierownicy.

WSPOMAGANIE UKŁADU KIEROWNICZEGO — NA WYPOSAŻENIU STANDARDOWYM
W pełni hydrostatyczne wspomaganie układu kierowniczego stanowi standard w traktorze GK, podobnie jak w traktorze pełnowymiarowym. Umożliwia obracanie kierownicą przy zastosowaniu minimalnej siły. Ułatwia to ogólną obsługę maszyny i redukuje zmęczenie wynikające z wielogodzinnej pracy bądź spowodowane koniecznością częstego wykonywania skrętów.

JEDNOCZĘŚCIOWA MASKA
Jednoczęściowa konstrukcja maski ułatwia otwieranie i zamykanie. Tym samym o wiele prostsze jest wykonywanie prac konserwacyjnych przy traktorze.

WBUDOWANE PRZEDNIE ŚWIATŁA ROBOCZE
Światła robocze — ulokowane z przodu zarówno z prawej, jak i z lewej strony — dobrze oświetlają teren z przodu traktora, zapewniając bezpieczeństwo.

PRZEŁĄCZNIK NAPĘDU NA 2 KOŁA <=>4 KOŁA
Napęd na 4 koła gwarantuje lepszą przyczepność na miękkim podłożu i zapewnia także większą moc podczas pracy. Proste przełączanie na napęd 2-kołowy zapobiega uszkodzeniu darni i innych typów delikatnego podłoża podczas wykonywania zakrętów.

KOSIARKA BIJAKOWA

GLEBOGRYZARKA

# pracuj na traktorze serii GK

KOSIARKA KOŃCOWA

KULTYWATOR

KOSZ TRANSPORTOWY

PRZYCZEPA

ROZDRABNIACZ

# WYMIARY I CIĘŻAR

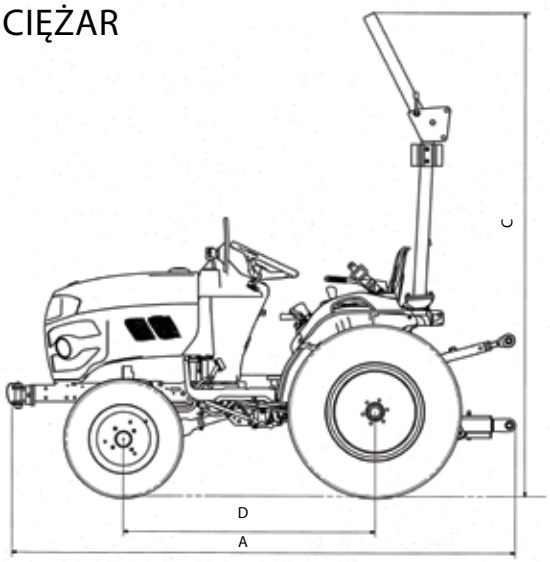


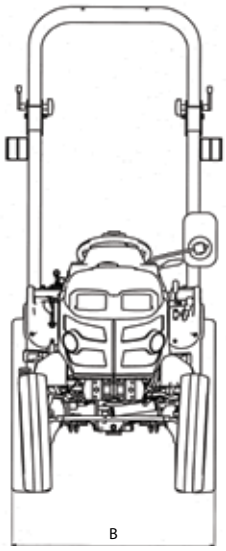


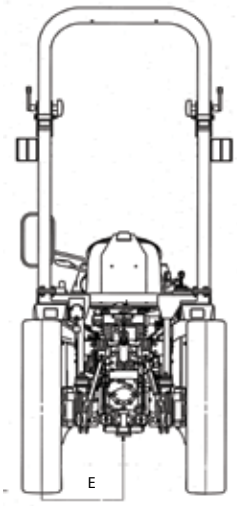


| KLUCZ | Kombinacja opon | PRZÓD | | 4.5-10 | 5-12 | 5.00-12 | 20x8.00-10 | 23x8.5-12 |
|---|---|---|---|---|---|---|---|---|
| | | TYŁ | | 7-16 | 8-16 | 8-18 | 212/80-15 | 9,5x16TL |
| A | Długość całkowita łącznie z dolnym zaczepem | | [mm] | 2460 | | | | |
| B | Maksymalna szerokość całkowita | | [mm] | 1049 | 1049 | 1090 | 1150 | 1040 |
| C | Całkowita wysokość łącznie z systemem ROPS | | [mm] | 2316 | 2340 | 2361 | 2306 | 2367 |
| D | Rozstaw osi | GK160 | [mm] | 1227 | | | | |
| | | GK200 | [mm] | 1277 | | | | |
| E | Minimalny prześwit pod traktorem | | [mm] | 217 | 241 | 262 | 207 | 268 |
| | Ciężar traktora | GK160 | [kg] | 590 | 600 | 615 | 600 | - |
| | | GK200R | [kg] | - | - | 695 | 670 | 670 |

| | Model | | | GK160 | GK200R |
|---|---|---|---|---|---|
| SPECYFIKACJE | Silnik | Typ | | Chłodzony wodą, 4-suwowy, diesla | |
| | | Układ wtrysku | | Z komorą wstępną | |
| | | Model | | 3TNV70 | 3TNV76 |
| | | Pojemność skokowa | [cm³] | 853 | 1115 |
| | | Nominalna moc wyjściowa | ECE-R24 | 11,1 kW / 2400 obr./min | 14,2 kW / 2400 obr./min |
| | | | | [15,1 KM / 2400 obr./min] | [19,3 KM / 2400 obr./min] |
| | | | Moc całkowita w KM | 15,6 KM / 2400 obr./min | 20,5 KM / 2400 obr./min |
| | Układ kierowniczy | | | W pełni hydrauliczne wspomaganie układu kierowniczego, jako standard | |
| | Hamulec | | | Mechaniczny, wielotarczowy typu mokrego | |
| | Przekładnia | Zakres | | 8 postępowych / 4 wsteczne | |
| | | Główna skrzynia biegów | | 2 postępowe / 1 wsteczny, mechaniczna | |
| | | Zakresowa skrzynia biegów | | 4-biegowa, mechaniczna | |
| | | Blokada mechanizmu różnicowego | | Mechaniczna standardowa | |
| | Prędkość jazdy przy nominalnych obrotach silnika | Do przodu | km/godz. | 0,50–12,14 | |
| | | Do tyłu | km/godz. | 0,40–6,31 | |
| | Tylny WOM | Typ | | Mechaniczny | |
| | | Wał | | Typ 1, 35 mm, 6-wypustowy | |
| | | Prędkość | obr./min | 540 przy prędkości silnika 2339 obr./min | |
| | | | | 579 przy prędkości znamionowej silnika 2400 obr./min | |
| | Układ elektryczny | Akumulator | | 12 V, 36 Ah | |
| | | Alternator | | 12 V, 40 Ah | |
| | Trójpunktowy tylny zaczep | Typ | | Kategoria 1N | |
| | | Regulacja | | Regulacja pozycji | |
| | | Maksymalny udźwig | | 550 kg na końcu dolnego zaczepu | |
| | Podczepianie przyczepy | Typ | | Belka zaczepowa, standardowa | |
| | Bezpieczeństwo | System ROPS | | W standardzie | |
| | | Pas bezpieczeństwa | | W standardzie | |

Firma zastrzega sobie prawo do modyfikacji powyższych specyfikacji bez powiadomienia. Aprobata WE.

# SPRZĘT OPCJONALNY

PRAWE LUSTERKO WSTECZNE

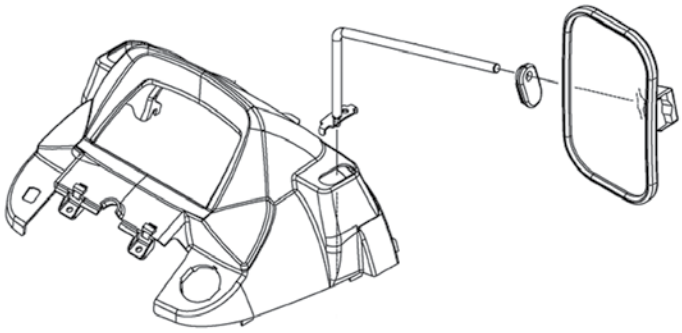

OBCIĄŻNIK CZOŁOWY 20 KG

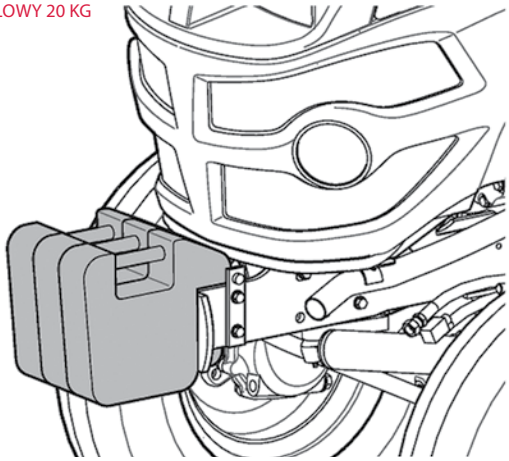

# CZĘŚCI I SERWIS

CZĘŚCI ZAMIENNE

W celu utrzymania parametrów pracy i trwałości traktorów firmy Yanmar obowiązkowe jest stosowanie oryginalnych części. To samo dotyczy napraw i serwisowania traktorów Yanmar. Zawsze jesteśmy blisko do dyspozycji. Nasze zakłady produkcyjne dostarczają oryginalne części do centrum dystrybucyjnego w Kobe [Japonia]. Stamtąd są one przesyłane dalej do naszego dużego centrum logistycznego w pobliżu Amsterdamu. Z tego miejsca obsługujemy całą Europę.

SERWIS I GWARANCJA

Nasi wykwalifikowani partnerzy serwisowi w całej Europie stale służą wsparciem. Serwisanci przechodzą szkolenia organizowane przez firmę Yanmar, co gwarantuje wysoką jakość ich pracy.
Firma Yanmar oferuje ograniczoną dwuletnią gwarancję na wszystkie produkowane przez siebie traktory. Dzięki temu możesz spokojnie zająć się swoją pracą.

Niniejsza broszura ma charakter wyłącznie opisowy. W sprawie gwarancji oraz w celu uzyskania informacji dotyczących bezpieczeństwa należy skontaktować się z lokalnym przedstawicielem handlowym firmy Yanmar. W celu zachowania bezpieczeństwa firma Yanmar zdecydowanie zaleca korzystanie z systemu zabezpieczającego przy przewróceniu [ROPS] oraz pasa bezpieczeństwa praktycznie w każdych warunkach.


**Head Office**
Yanmar Co., Ltd.
YANMAR FLYING-Y BUILDING,
1-32 Chayamachi, Kita-ku,
530-8311 Osaka, Japan
www.yanmar.com

**Regional Office / Sales & Service**
Yanmar Europe B.V.
Brugplein 11, 1332 BS Almere, The Netherlands
T +31 [0]36 549 3200
F +31 [0]36 549 3209
www.yanmar.eu


Przedstawiciel handlowy

www.yanmar.eu

PL-GK-0316