YANMAR

MINI KOPARKA

# SV26

| | |
|---|---|
| Waga operacyjna ( canopy / kabina ) | 2535 / 2675 kg |
| Silnik | 3TNV82A |
| Moc kopania (ramię) | 14,5 kN |
| Moc kopania (łyżka) | 24,5 kN |

www.YANMAR-centrum.pl

# Doskonała wydajność w kompaktowej obudowie

## KOMPAKTOWA BUDOWA

SV26 została zaprojektowana tak, aby spełniać wszystkie wymagania, nawet podczas wykonywania najbardziej skomplikowanych zadań. Jest to kompaktowa i lekka maszyna, którą łatwo transportować na przyczepie. Jej stabilność i moc pozwalają na skuteczne wykonywanie pracy bez względu na występujace utrudnienia na danym terenie. SV26 jest przeznaczona do szerokiej gamy zastosowań. Doskonale sprawdzi się na terenach miejskich, w ogrodzie oraz przy projektowaniu krajobrazu.

## SILNIK YANMAR

Silnik YANMAR TNV został zaprojektowany tak, aby połączyć wysoką moc z równoczesną czystszą emisą spalin. Dzięki zaawansowanemu systemowu wtryskowemu spełnia wymogi Komisji Europejskiej (EC) dot. norm emisji spalin. Jego cicha praca sprawia, że silnik ten przyjazny jest zarówno dla ludzi, jak i dla środowiska.

## NAJLEPSZE PODZESPOŁY

Podzespoły zaprojektowano i wykonano dla najcięższych zadań roboczych i długiego okresu eksploatacji.

## KONSERWACJA

Prosta konstrukcja umożliwia szybki i łatwy dostęp do wszystkich podzespołów. Ułatwia to codzienne kontrole.

## KABINA

Zastosowanie konstrukcji ROPS gwarantuje bezpieczeństwo operatora w przypadku przewrócenia się maszyny. Zadaszenie i kabina również spełniają wymagania certyfikacji FOPS 1 (Konstrukcja zabezpieczająca przed spadającymi obiektami) oraz TOPS (Konstrukcja zabezpieczajaca w czasie wywrotki).

## ŁATWOŚĆ OBSŁUGI

Idealnie położona dźwignia sterowania drugim biegiem (znajdująca się na dźwigni lemiesza) oraz dźwignie sterowania zapewniają wyjątkową precyzję ruchu. Aby zoptymalizować kontrolę i ergonomię, wszystkie kontrolki sterowania znajdują się na prawym panelu. Dodatkowa linia hydrauliczna sterowana proporcjonalnie bezpośrednio z joysticka pozwala na wykorzystaniu wielu akcesoriów, takich jak młotek czy wiertnica.

## KOMFORT

Architektura wnętrza kabiny SV26 została przeprojektowana dla poprawy pozycji jazdy operatora oraz aby ułatwić pracę, zwłaszcza w długotrawłych i trudnych zadaniach.

# NIEZRÓWNANA KOMAPKTOWOŚĆ

**SV26 TO DOSKONAŁA WYDAJNOŚĆ W KOMPAKTOWEJ KONSTRUKCJI. JEST TO IDEALNA MASZYNA DO PRACY W PRZESTRZENI MIEJSKIEJ I KSZTAŁTOWANIA KRAJOBRAZU. JEJ NISKI NACISK NA PODŁOŻE ZAPEWNIA DOSKONAŁĄ WYDAJNOŚĆ NA WSZYSTKICH TYPACH TERENU I OGRANICZA ZNISZCZENIE GLEBY.**

## KOMPAKTOWY ROZMIAR DLA ŁATWEGO TRANSPORTU

+ Masa transportowa maszyny wynosi tylko 2600 kg*. Jej kompaktowe podwozie umożliwia transport SV26 wraz z osprzętem na przyczepie.

*Wersja z kabina i gumowymi gąsienicami

www.YANMAR-centrum.pl

# WYSOKA WYDAJNOŚĆ

Bazując na doświadczeniu i wiedzy, technologia Yanmar zapewnia doskonałą wydajność przy jednoczesnym poszanowaniu środowiska naturalnego. Optymalna kombinacja dużej siły kopania i szybkiego cyklu pracy SV26 zapewnia wyjątkową wydajność.

## UKŁAD HYDRAULICZNY VIPPS (ViO PROGRESYWNY SYSTEM 3 POMP)

SV26 ma układ hydrauliczny z regulacją sumowania mocy wyposażony w podwójną pompę hydrauliczną, wielotłokową o zmiennym przepływie, pompę zębatą i rodzielacza zapewniajacego wielokierunkową kombinację i kontrolę przepływów. Pompy załączają się automatycznie w zależności od wykonywanej pracy, zapewniając zwiększoną łatwość obsługi dla operatora. Z jednej strony, skumulowany przepływ pomp pozwala zwiększyć szybkość pracy, a z drugiej strony, system umożliwia płynne i precyzyjne wykonywanie wszystkich operacji, nawet podczas jazdy maszyny.

## MNIEJSZE ZUŻYCIE PALIWA

SV26 zużywa mniej niż 4 litry na godzinę. To zużycie można dodatkowo zmniejszyć poprzez zainstalowanie opcjonalnego "Automatycznego powrotu silnika do biegu jałowego", który zmniejsza prędkość obrotową silnika na biegu jałowym, gdy maszyna nie jest używana przez ponad 4 sekundy, a następnie w razie potrzeby automatycznie przyspiesza.

# KOMFORT

## DUŻA PRZESTRONNA KABINA

Wnętrze kabiny SV26 jest bardzo przestronne dla maksymalnej swobody ruchu. Dużo miejsca na nogi pozwala operatorowi wygodnie pracować przez wiele godzin. Wejście, które jest również bardzo duże, zapewnia łatwy dostęp do kabiny i szybkie wysiadanie.
SV26 w standardzie posiada komfortowy fotel z multifunkcyjną regulacją, wyposażony w zagłówek, aby zmniejszyć stres i zmęczenie operatora.

## DOSKONAŁA CYRKLACJA POWIETRZA

SV26 posiada ogrzewanie, które utrzymuje przyjemną temperaturę w ekstremalnych warunkach pogodowych. Otwory wentylacyjne umieszczone są tak, aby w celu zapewnić jednolitą temperaturę w kabinie i idealne odparowywanie okien.

## CYFROWY WYŚWIETLACZ

Model SV26 jest wyposażony w cyfrowy interfejs, który informuje operatora o stanie maszyny w czasie rzeczywistym. Idealnie zintegrowany z konsolą po prawej stronie ekran 3,3 " zapewnia doskonałą widoczność. Interfejs dostarcza klientowi poprzez kontrolki LED i wskaźniki użytecznych informacji o ważnych parametrach, takich jak zużycie paliwa, poziom paliwa, temperatura płynu chłodzącego, itp ...

Interfejs wspomaga także użytkownika, przypominając o niezbędnych przeglądach i czynnościach serwisowych. Służy również jako narzędzie diagnostyczne w przypadku awarii, pokazując kod błędu oraz ikonę informacji na wyświetlaczu.

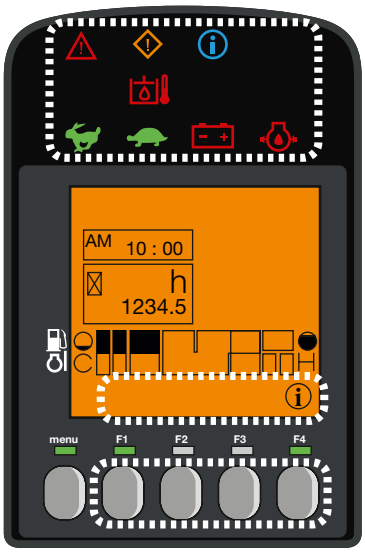


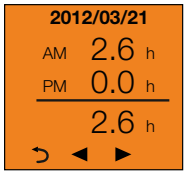


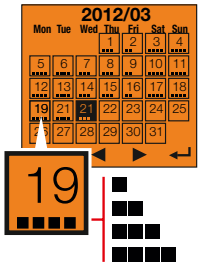

www.YANMAR-centrum.pl

# BEZPIECZEŃSTWO

## OPTYMALNA WIDOCZNOŚĆ DLA EFEKTYWNEJ I BEZPIECZNEJ PRACY

Duże okna kabiny i kształt pokryw SV26 oferują operatorowi doskonałą widoczność. Przednia szyba jest podzielona na dwie części, z czego górna cześć jest składana. Doskonała widoczność zapewnia optymalne bezpieczeństwo w miejscu pracy i zmniejsza ryzyko uszkodzenia maszyny, zwłaszcza w ciasnych pomieszczeniach lub zatłoczonych miejscach pracy. Przezroczysta przednia część dachu zapewnia doskonałą kontrolę podczas czynności załadunkowych i rozbiórkowych.

SV26 jest wyposażona w tylne i boczne lusterka. Operator może kontrolować obszar roboczy oraz obszar wokół maszyny, nie ruszając się z fotela. Aby skutecznie i dokładnie pracować w ciemności, SV26 posiada standardowo światło LED umieszczone w dolnej części wysięgnika, gdzie chronione jest przed wstrząsami. Technologia LED zapewnia silne światło przy jednoczesnym zmniejszeniu zużycia energii i zwiększenie żywotności baterii. Opcjonalnie na kabinie można zamontować ,,kogut" ostrzegawczy oraz trzy dodatkowe lampy LED.

# KONSERWACJA I NIEZAWODNOŚĆ

SV26 doskonale spełnia filozofię jakości i trwałości maszyn Yanmar. Doskonały dostęp do podzespołów, szybkość prac konserwacyjnych i czyszczenia ułatwiają szybką obsługę.

## ZAPROJEKTOWANA DO TRWAŁEGO UŻYTKOWANIA

- Konstrukcja podwozia, jak również trwałe osłony stalowe zapewniają niezawodną odporność.
- Duża przeciwwaga chroni przed ewentualnymi uderzeniami i tarciem o ściany.
- Przewody są zabezpieczone rękawami odpornymi na ścieranie. Rozmieszczenie przewodów na wysięgniku oraz z prawej strony maszyny chroni je przed skręcaniem.
- Połączenia siłowników lemiesza i wysięgnika całkowicie zabezpieczone przez oploty stalowe
- Kształt podłużnic zabezpiecza przed gromadzeniem się ziemi.
- Temperatura pracy maszyny zmniejsza się, przyczyniając się do zwiększenia żywotności komponentów.

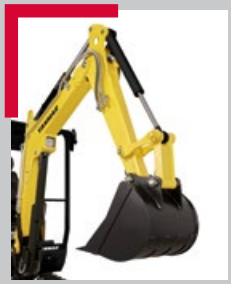

YANMAR
PEŁNA OCHRONA

## ŁATWA KONSERWACJA

Tylne i boczne osłony, panel pod siedzeniem i podnoszona podłoga zapewniają bezpośredni dostęp do punktów serwisowych, w celu zredukowania czasu i kosztów eksploatacji. Siłownik lemiesza składa się z dwóch części zapewniając szybką wymianę w przypadku perforacji.

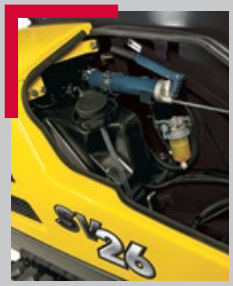

# WYPOSAŻENIE

## [ WYPOSAŻENIE STANDARDOWE ]

### WYKONANIE

Silnik 3TNV82A Yanmar diesel | Spełnia standardy EN | Wtrysk bezposredni | System hydrauliczny VIPPS (ViO Progresywny system 3 pomp) | 1 Obwód pomocniczy ze sterowaniem proporcjonalnym | Drugi bieg | Wskaźnik poziomu oleju hydraulicznego | 1 lampka LED zintegrowana z wysięgnikiem

### KOMFORT

Wyświetlacz LCD | Kabina zamontowana na gumowych blokach lepkosprężystych | Regulowany fotel z poszyciem materiałowym, zawieszeniem pneumatycznym i zagłówkiem | Regulowane podparcie nadgarstka | Podnózki | Szerokie pedały jazdy | Dwuczęściowa osłona słoneczna (dolna część składana) | Podwójne suwane okno z prawej strony | Przezroczyste okno dachowe | Wycieraczki | Spryskiwacze | Automatyczna lampa sufitowa | 2 gniazdka x 12V | Miejsce do przechowywania | Bezpieczny schowek do przechowywania dokumentów | Uchwyt na kubek

### BEZPIECZEŃSTWO I WYTRZYMAŁOŚĆ

Poręcze | Dźwignia bezpieczeństwa | Pas bezpieczeństwa | Młotek bezpieczeństwa | 3 lusterka | Klakson | Zaczepy dźwigowe | Dwuelementowe przewody siłownika lemiesza | Kompletna osłona siłowników (lemiesz, ramię, wysięgnik) | Przewody hydrauliczne zabezpieczone przed przetarciem | Katoforeza elementów stalowych | Blokada pokrywy

### INNE

Wskaźnik poziomu paliwa | Zestaw narzędzi | Smarownica

## [ OSPRZĘT OPCJONALNY ]

### WYPOSAŻENIE I WYKONANIA

Specjalne malowanie | Długie ramię | Dodatkowa przeciwwaga | Potencjometr | 2-gi układ hydrauliczny zasilania osprzętu z proporcjonalnym sterowaniem | 2 obwód zasilania narzędzi dodatkowych | Szybkozłacze | Automatyczne zmniejszenie obrotów | Olej biodegradowalny | 2 światła LED w przedniej części maszyny | 1 lampa LED + lampa ostrzegawcza LED ,,kogut''

### KOMFORT I ŁATWOŚĆ OBSŁUGI

Fotel ze skaju | Radio | Centralne smarowanie

### BEZPIECZEŃSTWO I WYTRZYMAŁOŚĆ

Zawory zabezpieczające przy podnoszeniu + układ przeciwprzeciążeniowy - ostrzegawczy | Zabezpieczenie antywłamaniowe (kluczyk/panel) | Alarm cofania

## [ OSPRZĘT ]

Yanmar oferuje osprzęt, który pasuje do potrzeb swoich klientów i spełnia wszystkie normy bezpieczeństwa obowiązujące w danym kraju: mechaniczne szybkozłącze, hydrauliczne szybkozłącze, łyżka uchylna, łyżka skarpowa, łyżka kopiąca, młot hydrauliczny ...

www.YANMAR-centrum.pl

# WYMIARY

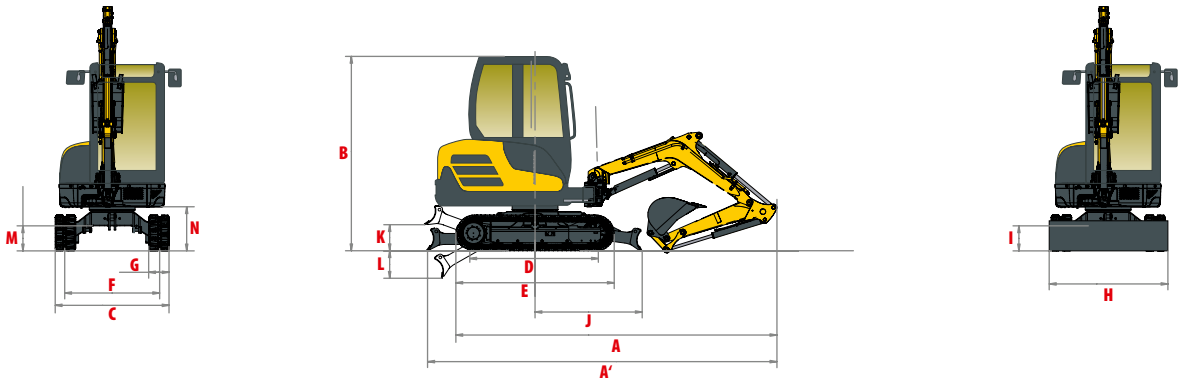


| | | | | | |
|---|---|---|---|---|---|
| A | Długość całkowita | 4250/4295* mm | H | Całkowita szerokość lemiesza | 1550 mm |
| 'A | Długość całkowita z lemieszem z tyłu | 4470/4515* mm | I | Całkowita wysokość lemiesza | 290 mm |
| B | Wysokość całkowita | 2435 mm | J | Odległość lemiesza | 1380 mm |
| C | Szerokość całkowita | 1550 mm | K | Max. wysokość podnoszenia lemiesza | 300 mm |
| D | Długość gąsienic styczna do podłoża | 1550 mm | L | Max. głębokość opuszczania lemiesza | 350 mm |
| E | Długość podwozia | 2030 mm | M | Min. prześwit podwozia | 320 mm |
| F | Rozstaw gąsienic | 1250 mm | N | Prześwit pod przeciwwagą | 540 mm |
| G | Szerokość gąsienic | 250 mm | | | |

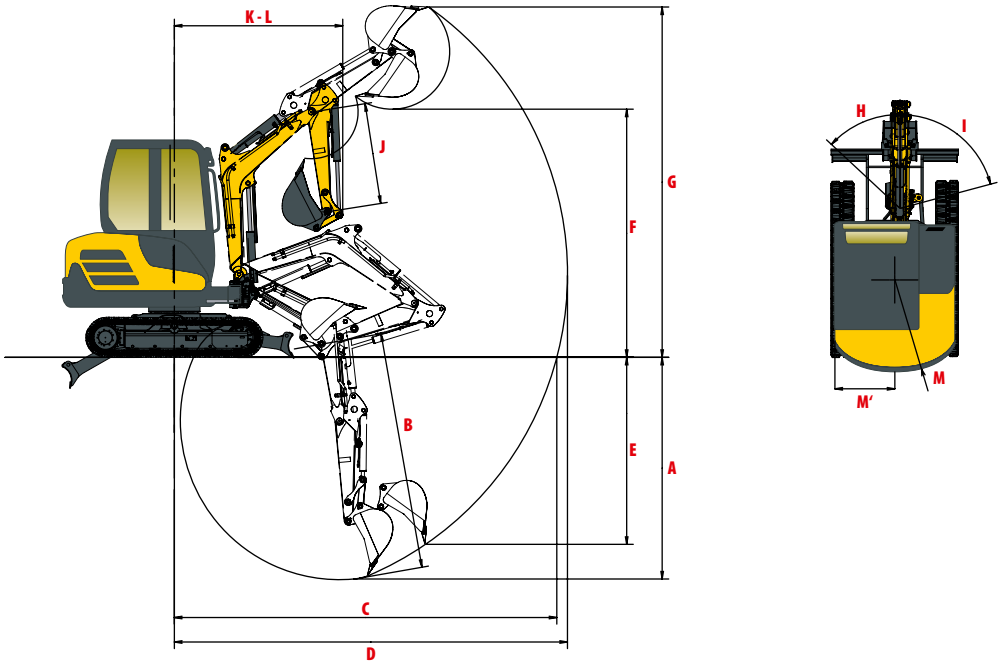


www.YANMAR-centrum.pl

| | | | | | |
|---|---|---|---|---|---|
| A | Max. głębokość kopania - lemiesz opuszczony | 2595 / 2845* mm | H | Offset wysięgnika od lewej | 45° |
| B | Max. głębokość kopania - lemiesz podniesiony | 2735 / 2995* mm | I | Offset wysięgnika od prawej | 75° |
| C | Max. zasięg kopania na poziomie gruntu | 4400 / 4580* mm | J | Długość ramienia | 1150 / 1400* mm |
| D | Max. zasięg kopania | 4510 / 4695* mm | K | Min. przedni promień obrotu | 1900 / 1960* mm |
| E | Max głębokość kopania ściany pionowej | 2245 / 2455* mm | L | Min. przedni promień obrotu z wysięgnikiem wahadł. | 1600 / 1655* mm |
| F | Max. wysokość wysypu | 2835 / 2995* mm | M | Tylny promień obrotu | 1160 mm |
| G | Max. wysokość cięcia | 3995 / 4130* mm | M' | Tylny promień obrotu z dodatkową przeciwwagą | 1240 mm |

* z długim ramieniem.
Zastrzegamy możliwość zmiany danych technicznych. Wymiary podano w mm z założoną standardową łyżką Yanmara.

# SIŁA UDŹWIGU

Ciężar przechyłu, praca przodem

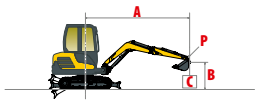


Ciężar przechyłu, B praca pod kątem 90°

## Ramię standardowe, standardowa przeciwwaga

| A / B | Kabina: Lemiesz opuszczony – Max. | Kabina: Lemiesz podniesiony – Max. | Kabina 3,5 m | | Kabina 3 m | | Kabina 2,5 m | | Kabina 2 m | | Z zadaszeniem: Lemiesz podniesiony – Max | Z zadaszeniem: Lemiesz opuszczony – Max | Z zadaszeniem 3,5 m | | Z zadaszeniem 3 m | | Z zadaszeniem 2,5 m | | Z zadaszeniem 2 m | | C |
|---|---|---|---|---|---|---|---|---|---|---|---|---|---|---|---|---|---|---|---|---|---|
| 2,5 m | *515<br>*515 | *515<br>*515 | -<br>- | -<br>- | *525<br>*525 | *525<br>*525 | -<br>- | -<br>- | -<br>- | -<br>- | 405<br>405 | *515<br>*515 | -<br>- | -<br>- | *525<br>*525 | *525<br>*525 | -<br>- | -<br>- | -<br>- | -<br>- | |
| 2 m | 415<br>415 | *535<br>*535 | *530<br>*530 | *530<br>*530 | *560<br>*560 | *560<br>*560 | *570<br>*570 | *570<br>*570 | -<br>- | -<br>- | 375<br>375 | *535<br>*535 | *530<br>*530 | *530<br>*530 | *560<br>*560 | *560<br>*560 | *570<br>*570 | *570<br>*570 | -<br>- | -<br>- | |
| 1 m | 375<br>370 | *545<br>430 | 420<br>420 | *590<br>*590 | 525<br>515 | *695<br>*695 | 700<br>680 | *815<br>*815 | 890<br>860 | *1040<br>*1040 | 340<br>330 | *545<br>365 | 380<br>380 | *590<br>505 | 475<br>465 | *695<br>525 | 635<br>615 | *815<br>620 | 800<br>775 | *1040<br>*1040 | |
| 0 m | 380<br>370 | *580<br>450 | 415<br>400 | *610<br>450 | 510<br>495 | *760<br>585 | 660<br>640 | *935<br>650 | 920<br>885 | *1335<br>1050 | 340<br>335 | *580<br>370 | 375<br>365 | *610<br>405 | 465<br>450 | *760<br>535 | 595<br>575 | *935<br>580 | 835<br>800 | *1335<br>955 | C |
| -1 m | 430<br>430 | *580<br>*580 | -<br>- | -<br>- | 505<br>500 | *610<br>*610 | 645<br>640 | *830<br>*830 | 930<br>780 | *1105<br>*1105 | 385<br>385 | *580<br>515 | -<br>- | -<br>- | 455<br>450 | *610<br>*610 | 580<br>575 | *830<br>*830 | 840<br>695 | *1105<br>*1105 | |
| -1,5 m | *540<br>*540 | *540<br>*540 | -<br>- | -<br>- | -<br>- | -<br>- | *580<br>*580 | *580<br>*580 | *765<br>*765 | *810<br>*810 | 410<br>410 | *540<br>*540 | -<br>- | -<br>- | -<br>- | -<br>- | 440<br>*580 | *580<br>*580 | 570<br>555 | *810<br>*810 | |

## Długie ramię, standardowa przeciwwaga

| A / B | Kabina: Lemiesz opuszczony – Max. | Kabina: Lemiesz podniesiony – Max. | Kabina 3,5 m | | Kabina 3 m | | Kabina 2,5 m | | Kabina 2 m | | Z zadaszeniem: Lemiesz podniesiony – Max | Z zadaszeniem: Lemiesz opuszczony – Max | Z zadaszeniem 3,5 m | | Z zadaszeniem 3 m | | Z zadaszeniem 2,5 m | | Z zadaszeniem 2 m | | C |
|---|---|---|---|---|---|---|---|---|---|---|---|---|---|---|---|---|---|---|---|---|---|
| 2,5 m | *455<br>*455 | *455<br>*455 | *465<br>*465 | *465<br>*465 | *435<br>*435 | *435<br>*435 | -<br>- | -<br>- | -<br>- | -<br>- | 355<br>350 | *455<br>*455 | *465<br>*465 | *465<br>*465 | -<br>- | -<br>- | -<br>- | -<br>- | -<br>- | -<br>- | |
| 2 m | 370<br>365 | *470<br>*470 | *470<br>*470 | *470<br>*470 | *480<br>*480 | *480<br>*480 | -<br>- | -<br>- | -<br>- | -<br>- | 330<br>330 | *470<br>*470 | *470<br>*470 | *470<br>*470 | *480<br>*480 | *480<br>*480 | -<br>- | -<br>- | -<br>- | -<br>- | |
| 1 m | 340<br>330 | *490<br>380 | 425<br>415 | *545<br>*545 | *620<br>*620 | *620<br>*620 | *770<br>*770 | *770<br>*770 | *1050<br>*1050 | *1050<br>*1050 | 310<br>300 | *490<br>350 | 385<br>375 | *545<br>420 | 480<br>470 | *620<br>*620 | *770<br>*770 | *770<br>*770 | *1050<br>*1050 | *1050<br>*1050 | |
| 0 m | 345<br>340 | *520<br>390 | 400<br>400 | *590<br>445 | 505<br>500 | *730<br>560 | 650<br>635 | *920<br>725 | 885<br>870 | *1320<br>1020 | 310<br>310 | *520<br>355 | 360<br>365 | *590<br>405 | 455<br>450 | *730<br>510 | 585<br>565 | *920<br>660 | 800<br>785 | *1320<br>925 | C |
| -1 m | 385<br>380 | *545<br>*545 | -<br>- | -<br>- | 490<br>490 | *610<br>*610 | 630<br>620 | *835<br>*835 | 890<br>879 | *1110<br>*1110 | 345<br>340 | *545<br>430 | -<br>- | -<br>- | 445<br>440 | *610<br>490 | 570<br>560 | *835<br>665 | 800<br>790 | *1110<br>870 | |
| -1,5 m | *560<br>*560 | *560<br>*560 | -<br>- | -<br>- | -<br>- | -<br>- | *645<br>*645 | *645<br>*645 | *830<br>*830 | *830<br>*830 | 405<br>400 | *560<br>*565 | -<br>- | -<br>- | -<br>- | -<br>- | 510<br>505 | *645<br>*645 | 630<br>625 | *830<br>*830 | |

## Ramię standardowe, dodatkowa przeciwwaga

| A / B | Kabina: Lemiesz opuszczony – Max. | Kabina: Lemiesz podniesiony – Max. | Kabina 3,5 m | | Kabina 3 m | | Kabina 2,5 m | | Kabina 2 m | | Z zadaszeniem: Lemiesz podniesiony – Max. | Z zadaszeniem: Lemiesz podniesiony – Max. | Z zadaszeniem 3,5 m | | Z zadaszeniem 3 m | | Z zadaszeniem 2,5 m | | Z zadaszeniem 2 m | | C |
|---|---|---|---|---|---|---|---|---|---|---|---|---|---|---|---|---|---|---|---|---|---|
| 2,5 m | *515<br>*515 | *515<br>*515 | -<br>- | -<br>- | *525<br>*525 | *525<br>*525 | -<br>- | -<br>- | -<br>- | -<br>- | *515<br>*515 | *515<br>*515 | -<br>- | -<br>- | *525<br>*525 | *525<br>*525 | -<br>- | -<br>- | -<br>- | -<br>- | |
| 2 m | *535<br>*535 | *535<br>*535 | *530<br>*530 | *530<br>*530 | *560<br>*560 | *560<br>*560 | *570<br>*570 | *570<br>*570 | -<br>- | -<br>- | 425<br>425 | *535<br>*535 | *530<br>*530 | *530<br>*530 | *560<br>*560 | *560<br>*560 | *570<br>*570 | *570<br>*570 | -<br>- | -<br>- | |
| 1 m | 410<br>405 | *545<br>*545 | *590<br>475 | *590<br>*590 | *695<br>*695 | *695<br>*695 | *815<br>*815 | *815<br>*815 | *1040<br>*1040 | *1040<br>*1040 | 385<br>380 | *545<br>440 | 435<br>430 | *590<br>515 | 540<br>530 | *695<br>595 | 720<br>*680 | *815<br>*815 | 916<br>890 | *1040<br>*1040 | |
| 0 m | 430<br>420 | *580<br>*580 | 470<br>460 | *610<br>*610 | 575<br>570 | *760<br>*760 | 735<br>720 | *935<br>*935 | 1035<br>1030 | *1335<br>*1335 | 390<br>385 | *580<br>560 | 425<br>415 | *610<br>460 | 525<br>510 | *760<br>600 | 680<br>660 | *935<br>665 | 951<br>915 | *1335<br>1075 | C |
| -1 m | 485<br>480 | *580<br>*580 | -<br>- | -<br>- | 570<br>560 | *610<br>*610 | 735<br>730 | *830<br>*830 | 1000<br>980 | *1105<br>*1105 | 445<br>440 | *580<br>530 | -<br>- | -<br>- | *505<br>520 | *610<br>*610 | 665<br>655 | *830<br>*830 | *930<br>810 | *1105<br>*1105 | |
| -1,5 m | *540<br>*540 | *540<br>*540 | -<br>- | -<br>- | -<br>- | -<br>- | *580<br>*580 | *580<br>*580 | *810<br>*810 | *810<br>*810 | *540<br>*540 | *540<br>*540 | -<br>- | -<br>- | -<br>- | -<br>- | *580<br>*580 | *580<br>*580 | *810<br>670 | *810<br>*810 | |

## Długię ramię, dodatkowa przeciwwaga

| A / B | Kabina: Lemiesz opuszczony – Max. | Kabina: Lemiesz podniesiony – Max. | Kabina 3,5 m | | Kabina 3 m | | Kabina 2,5 m | | Kabina 2 m | | Z zadaszeniem: Lemiesz podniesiony – Max. | Z zadaszeniem: Lemiesz podniesiony – Max. | Z zadaszeniem 3,5 m | | Z zadaszeniem 3 m | | Z zadaszeniem 2,5 m | | Z zadaszeniem 2 m | | C |
|---|---|---|---|---|---|---|---|---|---|---|---|---|---|---|---|---|---|---|---|---|---|
| 2,5 m | *455<br>*455 | *455<br>*455 | *465<br>*465 | *465<br>*465 | *435<br>*435 | *435<br>*435 | -<br>- | -<br>- | -<br>- | -<br>- | 395<br>390 | *455<br>*455 | *465<br>*465 | *465<br>*465 | -<br>- | -<br>- | -<br>- | -<br>- | -<br>- | -<br>- | |
| 2 m | *470<br>*470 | *470<br>*470 | *470<br>*470 | *470<br>*470 | *480<br>*480 | *480<br>*480 | -<br>- | -<br>- | -<br>- | -<br>- | 380<br>375 | *470<br>*470 | *470<br>*470 | *470<br>*470 | *480<br>*480 | *480<br>*480 | -<br>- | -<br>- | -<br>- | -<br>- | |
| 1 m | 385<br>380 | *490<br>*490 | *545<br>*545 | *545<br>*545 | *620<br>*620 | *620<br>*620 | *770<br>*770 | *770<br>*770 | *1050<br>*1050 | *1050<br>*1050 | 355<br>345 | *490<br>395 | 435<br>430 | *545<br>475 | 545<br>540 | *620<br>*620 | *770<br>*770 | *770<br>*770 | *1050<br>*1050 | *1050<br>*1050 | |
| 0 m | 390<br>390 | *520<br>*520 | 460<br>460 | *590<br>*590 | 570<br>570 | *730<br>*730 | 730<br>720 | *920<br>*920 | 1000<br>990 | *1320<br>*1320 | 358<br>355 | *520<br>400 | 410<br>415 | *590<br>460 | 520<br>515 | *730<br>580 | 670<br>650 | *920<br>745 | 910<br>900 | *1320<br>1044 | C |
| -1 m | *545<br>425 | *545<br>*545 | -<br>- | -<br>- | 530<br>525 | *610<br>*610 | 700<br>700 | *835<br>*835 | 915<br>915 | *1110<br>*1110 | 400<br>395 | *545<br>485 | -<br>- | -<br>- | 510<br>500 | *610<br>555 | 655<br>640 | *835<br>745 | 915<br>910 | *1110<br>*1110 | |
| -1,5 m | *560<br>*560 | *560<br>*560 | -<br>- | -<br>- | -<br>- | -<br>- | 710<br>695 | *645<br>*645 | 980<br>985 | *830<br>*830 | 470<br>465 | *560<br>*560 | -<br>- | -<br>- | -<br>- | -<br>- | 545<br>540 | *645<br>*645 | 745<br>740 | *830<br>*830 | |

[ Dane zawarte w tabelach reprezentują nośności zgodnie z normą IOS 10567. Nie zawierają wagi łyżki i odpowiadają 75% maksymalnego obciążenia przechyłu lub 87% obciążenia układu hydraulicznego. Dane oznaczone gwiazdką * oznaczają limit obciążenia układu hydraulicznego. ]

# DANE TECHNICZNE

## [ WAGA +/- 2% (STANDARDY EN) ]

| | Kabina | | Z zadaszeniem | |
|---|---|---|---|---|
| Waga operacyjna (gumowe gąsienice) | 2675 kg | 0,33 kg cm² | 2535 kg | 0,30 kg/cm² |
| Waga transportowa (gumowe gąsienice) | 2600 kg | 0,33 kg cm² | 2460 kg | 0,30 kg/cm² |
| Ze stalowymi gąsienicami | + 110 kg | 0,34 kg cm² | + 110 kg | 0,32 kg/cm² |
| Z dodatkową przeciwwagą | + 100 kg | 0,34 kg cm² | + 100 kg | 0,31 kg/cm² |

## [ SILNIK ]

| | |
|---|---|
| Typ | 3TNV82A-BPBVA |
| Rodzaj paliwa | Diesel |
| Moc netto | 17.6 kW / 23.9 HP / 2400 rpm |
| Moc brutto | 18.1 kW / 24.8 HP / 2400 rpm |
| Wyporność | 1331 cm3 |
| Max. moment obrotowy | 85.5 N.m. / 1400 rpm |
| Chłodzenie | Chłodzony cieczą |
| Rozrusznik | 2,3 kW |
| Akumulator | 2 V – 56 Ah |
| Alternator | 12 V - 40 A |

## [ SYSTEM HYDRAULICZNY ]

| | |
|---|---|
| Max. ciśnienie | 210 bars |
| 1 podwójna pompa tłokowa | 2 x 32,4 l/min |
| 1 pompa zębata | 21,6 l/min |
| 1 pompa zebata trochoidalna | 10,8 l/min |

| PTO | Dane teoretyczne przy 2550 rpm | |
|---|---|---|
| | Ciśnienie | Przepływ oleju |
| | 0 ~ 210 bars | 54 ~ 15 l/min |
| | 0 ~ 210 bars | 54 ~ 15 l/min |

Przepływ oleju zmniejsza się wraz ze wzrostem ciśnienia

## [ WYDAJNOŚĆ ]

| | |
|---|---|
| Prędkość jazdy | 2,9 / 4,8 km/h |
| Prędkość obrotu | 10.2 rpm |
| Moc kopania (ramię) | 14.5 kN / 12.7 kN z długim ramieniem |
| Moc kopania (łyżka) | 24,5 kN |
| Siła uciągu | 37 kN |
| Zdolność pokonywania wzniesień | 30° |
| Poziom głośności (2000/14/CE & 2005/88/CE) | 76 dB(A) / 94 dB(A) (LwA) |

## [ PODWOZIE ]

| | |
|---|---|
| Liczba górnych rolek | 1 |
| Liczba dolnych rolek | 3 |
| System naciągnia gąsienic | Napinacz smarowy |

## [ POJEMNOŚCI ]

| | |
|---|---|
| Zbiornika paliwa | 38,5 l |
| Płyn chłodzący | 3,8 l |
| Olej silnikowy | 3,7 l |
| Układ hydrauliczny | 30 l |
| Zbiornik oleju hydraulicznego | 25,2 l |

www.YANMAR-centrum.pl

## CZĘSTOTLIWOŚĆ KONSERWACJI

**[ Zmiana oleju silnikowego i filtra: 500 godz. ] [ Zmiana filtra paliwa: 250 godz. ] [ Zmiana filtra oleju hydraulicznego: 1000 godz. ]**
**[ Zmiana oleju hydraulicznego: 1000 godz. ] [ Zmiana płynu chłodzącego: 2000 godz. ]**

YANMAR

www.YANMAR-centrum.pl

YANMAR CENTRUM / BROKER MASZYNY Sp. z o.o.

95 - 002 ul. Okólna 65; Łagiewniki Nowe / Łódź
03 - 122 ul. Modlińska 205; Warszawa
41 - 303 ul. Piłsudskiego 17a; Dąbrowa Górnicza
10 - 687 ul. Liściasta 1; Bartążek / Olsztyn
35 - 213 ul. Krakowska 198; Rzeszów
15 - 113 ul. Gen Władysława Andersa; Białystok

www.yanmar-centrum.pl

BV MASZYNY BROKER SPÓŁKA Z O. O.

YANMAR -centrum.pl

Printed in France - Materials and specifications are subject to change from the manufacturer without notice - Please contact your local Yanmar Construction Equipment Europe dealer for further information.

PL_SV26_0217